TEKNİK ÇİZİM

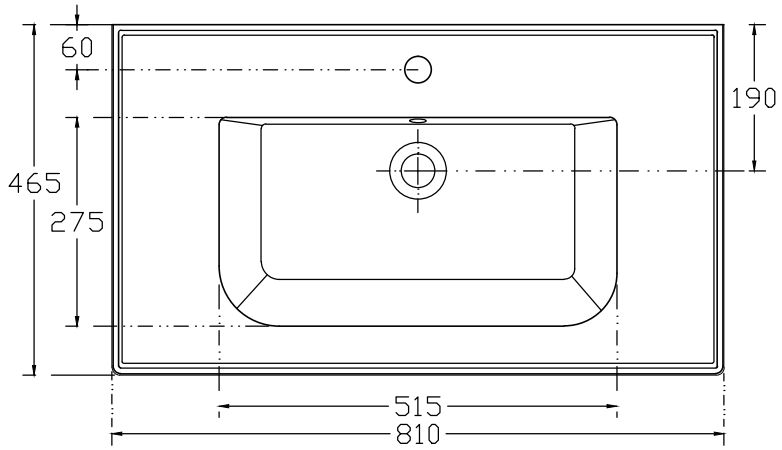

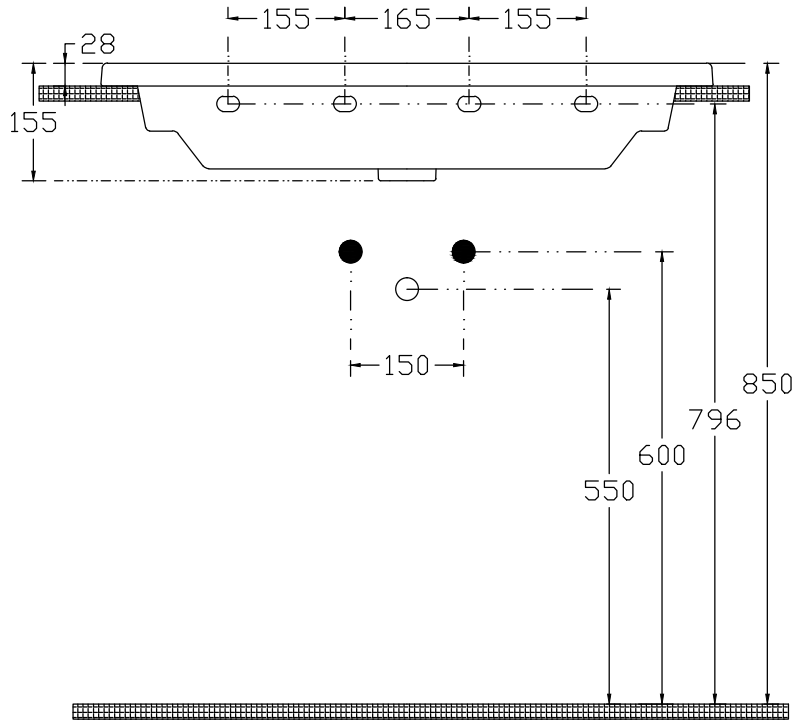

KOD : 10LE50081 EC

AÇIKLAMA :LİNEA DOLAP UYUMLU LAVABO 81 x 46.5 cm

TOLERANS : 100 mm ± 1 %