Grup	Adet	Düzenleyen	Onay Tarihi	Onay	Form No
--	--	İbrahim UYSAL	05.02.2018	Engin ÇELİK	Üretim-A4-01

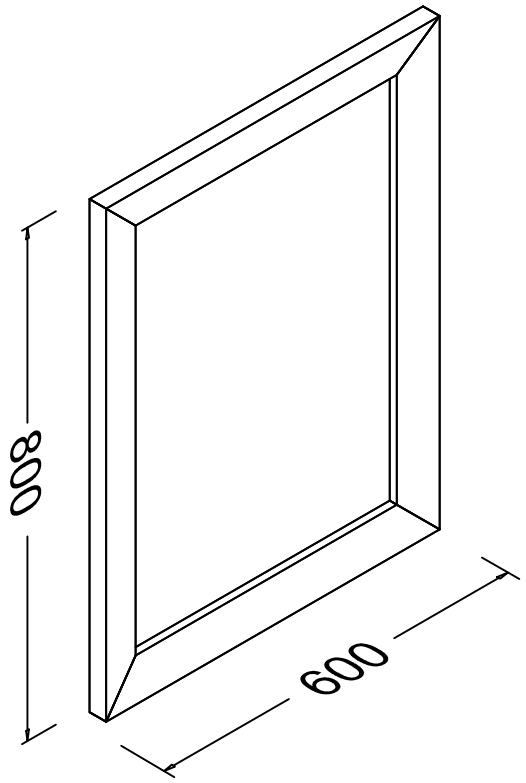

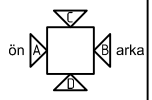

Tasarım	Proje	Proje Kodu	Çizen
--	İSVEA	--	İbrahim UYSAL

ISVEA 1968 ITALIA
İSVEA CUCİNE MOBİLİ ÜRETİM A.Ş.
Organize Sanayi Bölgesi 4. Cad. No:10
Tel.0364 254 96 01 Fax.0364 254 92 06
Çorum / Türkiye

Ürün	Ürün Kodu	Tölerans	
Arıa Ayna	--	std	
		Ölçek	Oluşturma Tarihi
		--/--	05.02.2018

Lavabo	Parça	Parca Kodu	Döküman Numarası
	--	--	--

Revizyon 00-00 Revizyon tarihi 2017-05-25 Revizyon açıklama :doküman no'sunda belirtilmiştir.
Tölerans standart (std) Boyut ±1mm, Çap 0-0,2mm, Derinlik +0,5mm, İlk Delik ±0,3mm

Resim üzerinden kesinlikle ölçü almayınız !

Tasarım ve cizimler 5846 sayılı fikir ve sanat eserleri kapsamındadır. Her hakkı İsvea Cucine Mobili Üretim A.Ş. ve tasarım, üretim hakkını satın alan (_____)firmasına aittir. Hiçbir şekilde izinsiz kopyalanamaz, çoğaltılamaz, üretilemez.